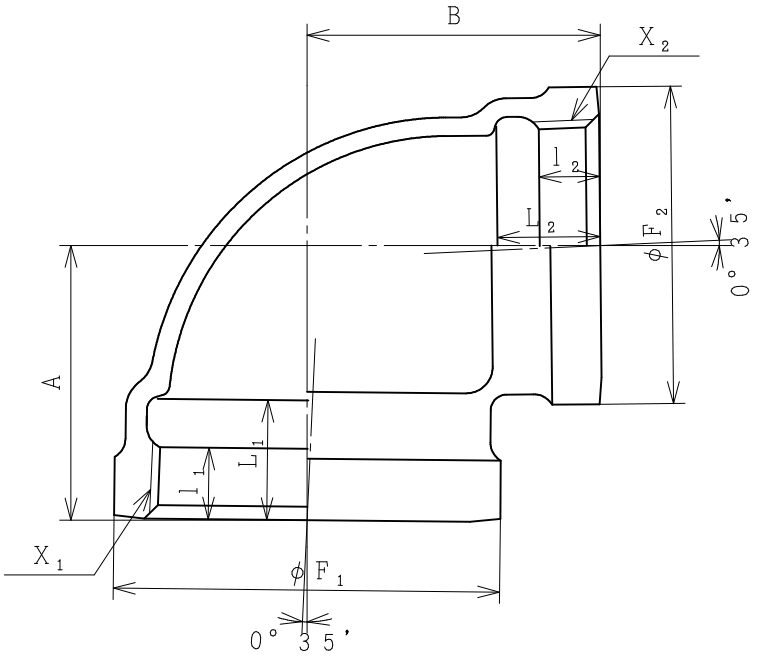

単位：ｍｍ

呼び	A	B	X_1	X_2	l_1	L_1	l_2	L_2	F_1	F_2
1 1/2×1 1/4	４５	４８	Rc1 1/2	Rc1 1/4	１１	１９	１０	１８	６０	５３
2×1 1/2	５２	５５	Ｒｃ２	Rc1 1/2	１３	２２	１１	１９	７３	６０
2 1/2×2	６０	６５	Rc2 1/2	Ｒｃ２	１５	２５	１３	２２	９１	７３
３×２	６４	７４	Ｒｃ３	Ｒｃ２	１７	２８	１３	２２	１０５	７３
3×2 1/2	７３	７７	Ｒｃ３	Rc2 1/2	１７	２８	１５	２５	１０５	９１
４×３	８４	９５	Ｒｃ４	Ｒｃ３	２１	３３	１７	２８	１３３	１０５

注記）

１．材　　質：ＪＩＳ　Ｇ　５７０５　ＦＣＭＢ　２７５－５
２．ね　　じ：ＪＩＳ　Ｂ　０２０３　管用テーパねじ
３．表面処理：溶融亜鉛めっき
４．形状寸法：ＪＰＦ　ＤＦ　００１ 規格外品

品名	ドレネジ継手 径違い９０°エルボ		
略号	ＤＧＬ	年月日	２０２３－１－４
株式会社プロテリアル 桑名工場		図番	Ｗ３６－２５０７２