カタログ

PROTERIAL

外面樹脂被覆継手

PC継手（ねじ込み式）

Vol.11
2023.12

PC継手は、管継手（ねじ込み式可鍛鋳鉄製管継手）の
外面を塩化ビニル樹脂で被覆した
ねじ込み式の防食継手です。

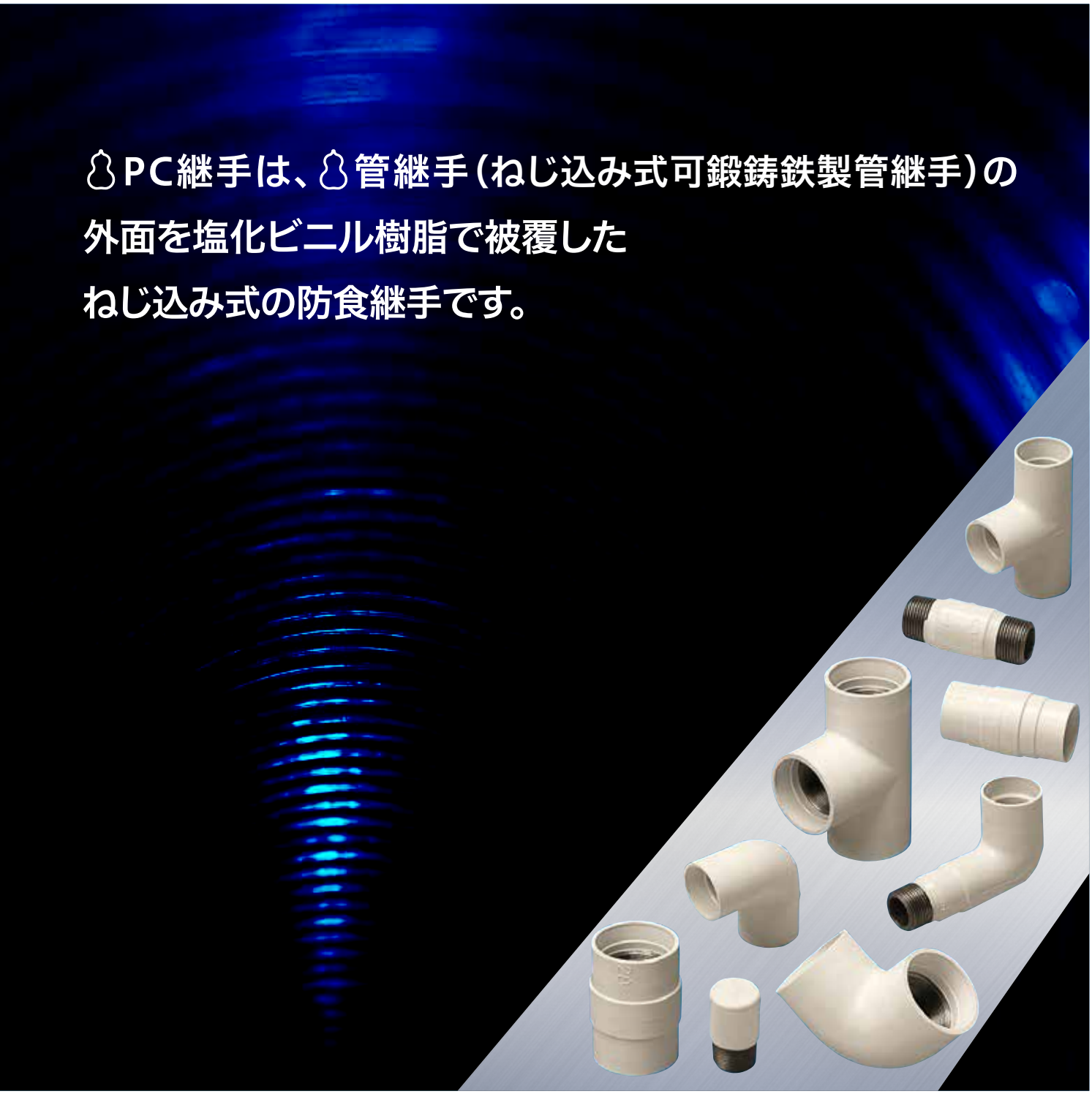

株式会社プロテリアル

都市ガス、LPガスなどの埋設配管の腐食防止策に応えて開発したものです。都市ガス、LPガスなどの配管で、屋内外の土壌、コンクリートの埋設部及びその他の腐食性環境に使用する、ねじ込み式の防食継手です。
ポリエチレン被覆鋼管及び硬質塩化ビニル被覆鋼管のいずれにも使用できます。

特　長

1.ℓ管継手はもちろん、塩化ビニル樹脂被覆までのすべてを自社一貫生産とし、徹底した品質管理を行っております。
2.樹脂被覆は、実際の配管作業にマッチした十分な強度や耐低温性能を揃えています。
3.特殊形状のスリーブ（受口）とコーキング材の採用により、管との接続部の外部の腐食環境からの遮断・絶縁が可能です。

適用範囲

1.流体：都市ガス、LPガス
2.温度：−10℃〜40℃
3.圧力：0.3MPa未満
4.使用箇所：地中埋設配管、建物コンクリート壁貫通配管等
※ねじ接合での地中埋設配管及び建物コンクリート壁貫通部は、使用できる範囲が法令等により限られるので、法令等に従って使用してください。
5. 管種：ポリエチレン被覆鋼管（JIS G 3477-2 PE1H、PE2S）
硬質塩化ビニル被覆鋼管

構　造

PC継手は、ℓ管継手の外面に厚さ約2mmのアイボリー又はグリーンの特殊強化塩化ビニル樹脂を被覆したものです。

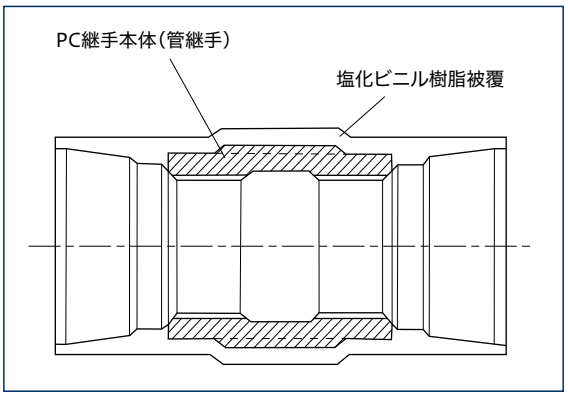

図面PDF

右のＱＲコードから図面PDFが閲覧できます。

施工方法

PCコーキングテープとPCゴムリングを使用する2つの方法があります。
PCコーキングテープとPCゴムリングは、同梱されておりません。別途お求めください。

●使用上の注意
※ ねじ接合での地中埋設配管は、使用できる範囲が法令等により限られるので、法令等に従って使用してください。
※ 屋外及び厨房でのご使用は可能ですが、下記条件の範囲内でご使用ください。
1.適用温度範囲（−10℃〜40℃）内であること。
2.薬品（洗剤含む）が継手にかからないこと。
3.継手に塗装（溶剤）しないこと。
4.継手に衝撃が加わらないこと。

右のＱＲコードから具体的な施工方法が閲覧できます。

形状・寸法

ℓガス用PC継手の端面にはプラスチックライニング層が突出してスリーブ部を形成しています。右図にスリーブ部遮断面図を、下表にスリーブ部の主要寸法を示します。

●スリーブ部の形状

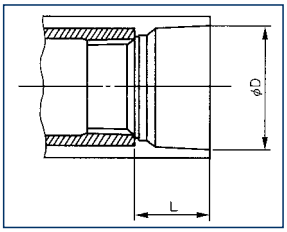

ℓガス用PC継手のスリーブ部断面

●特殊品の形状・寸法
(1) ℓガス用PC継手の端面・端面間、端面・中心間寸法（端面間寸法）基材のねじ込み継手には従来のℓ管継手を使用していますから、ℓガス用PC継手の端面間寸法は、ℓ管継手の寸法に右表のスリーブ長さを加えれば求められます。
(2) めすおすエルボ（ロング形）、めすおすチー（ロング形）、ロングニップル、径違いめすおすチー（ロング形）及びプラグについては配管時の作業性を考慮し、従来のℓ管継手とは寸法の異なるものを使用しています。その形状、寸法は図面PDFの通りです。

●スリーブ部の主要寸法

単位：mm

緒元 / 呼び（B）	スリーブ内径寸法 D	スリーブ長さ L
½	29.1	20
¾	34.9	20
1	42.1	25
1¼	50.8	25
1½	56.7	25
2	68.1	26
2½	84.9	27
3	97.8	30
4	123.2	33

記載の寸法は参考寸法です。

製作範囲

品名 / 呼び(B)	エルボ		チー		ソケット		*ニップル(ロング形)	*めすおすエルボ(ロング形)	*めすおすチー(ロング形)	*プラグ	サービスチープラグ(Uリング仕様)
	L	BL	T	BT	S	BS	PNI	PSLL	PST	PP	ST-P
½	●		●		●		●	●		●	
¾	●		●		●		●	●	●	●	
1	●		●		●		●	●	●	●	
1¼	●		●		●		●	●	●	●	
1½	●		●		●		●	●	●	●	
2	●		●		●		●	●	●	●	●
2½		●		●		●	●				
3		●		●		●	●		●	●	●
4		●		●		●	●				

■樹脂被覆色は、●アイボリー色を表し、●淡緑色を表します。
■呼び4Bのアイテムについては受注生産品ですのでお問い合わせください。
■＊ニップル(ロング形)、めすおすエルボ(ロング形)、めすおすチー(ロング形)及びプラグについては配管時の作業性を考慮し、ねじ込み式可鍛鋳鉄製継手(JIS B 2301)に準拠している管継手とは寸法の異なるものを使用しています。

品名 / 呼び(B)	径違いエルボ	径違いチー		径違いソケット	
	RL	RT	BRT	RS	BRS
¾ × ½	●	●		●	
1 × ½		●		●	
1 × ¾	●	●		●	
1¼ × ½		●		●	
1¼ × ¾		●		●	
1¼ × 1	●	●		●	
1½ × ½		●		●	
1½ × ¾		●		●	
1½ × 1		●		●	
1½ × 1¼	●	●		●	
2 × ¾		●			
2 × 1		●		●	
2 × 1¼		●		●	
2 × 1½	●	●		●	
2½ × 2			●		●
3 × 1					●
3 × 1¼					●
3 × 1½			●		●
3 × 2			●		●
3 × 2½					●
4 × 1½			●		
4 × 2			●		
4 × 3			●		●

■ 樹脂被覆色は、●アイボリー色を表します。
■ 呼び4Bのアイテムについては受注生産品ですのでお問い合わせください。

品名 / 呼び(B) / ①×②×③	*径違いめすおすチー(ロング形)	めすおすチー(Uリング仕様)
	PST	PST-U
¾ × 1 / 1 × ¾ × 1	●	
1 × 1¼ / 1¼ × 1 × 1¼	●	
1¼ × 1½ / 1½ × 1¼ × 1½	●	
2		●
2 × 1¼ / 2 × 2 × 1¼		●
2 × 1½ / 2 × 2 × 1½	●	●
2 × 3 / 3 × 2 × 3		●
1¼ × 2 / 2 × 1¼ × 2		●
1½ × 2 / 2 × 1½ × 2	●	
3		●

品名 / 呼び径(A)	バルブチー	
	PC-VT	PC-VTST
32		●
50	●	●
80		●

品名	PCコーキングテープ	PCゴムリング
	PCTAPE	NPC-RING
サイズ	20ー5000	½, ¾, 1, 1¼, 1½ 2, 2½, 3, 4

■ 樹脂被覆色は、●アイボリー色を表し、●淡緑色を表します。
■ ＊径違いめすおすチー(ロング形)については配管時の作業性を考慮し、ねじ込み式可鍛鋳鉄製管継手(JIS B 2301)に準拠している管継手とは寸法の異なるものを使用しています。
■ PST-Uのめねじ側はPCコーキングテープ又はST-Pをご使用ください。(PCゴムリングによる水密仕様ではございません)

株式会社プロテリアル https://www.proterial.com/

配管機器事業部　https://www.hyoutan1912.proterial.com/

配管機器事業部　お問い合わせ

・本カタログの掲載内容は2023年12月現在のものです。
・本カタログに掲載の商品は改良などのために、仕様、外観、使用方法などを予告なく変更することがあります。ご購入・ご使用前に最新のカタログをご確認ください。最新のカタログは、当社又は販売店までお問い合わせください。最新のカタログは、当社ホームページでも閲覧・ダウンロードが可能です。
・本カタログに掲載してある商品の色は、印刷の関係上、実際と異なる場合があります。

・本カタログ記載内容の無断転載を禁じます。

・ご不明な点は、当社までお問い合わせください。
・は株式会社プロテリアルの登録商標です。
・誤った使用方法、改造、取扱上の不注意や風水害、地震、雷などの天災及び火災、公害（特殊環境）、塩害、戦争、テロなどの不可抗力、その他当社責任と認められない損害には、当社は一切責任を負いません。

取扱店

カタログ番号 PL-K281-J
2023年12月作成（M - HGT2）

FSC www.fsc.org ミックス 紙 | 責任ある森林管理を支えています FSC® C017759

VEGETABLE OIL INK